# SB118 - SB28

## SYSTEMES SUB-GRAVES

Les renforts de graves SB118 et SB28 constituent le complément idéal des systèmes coaxiaux et lignes sources L-ACOUSTICS® pour les applications exigeant une extension de leur réponse en fréquence dans le registre sub-grave. Bénéficiant des dernières innovations en matière d'ingénierie acoustique, de traitement du signal et de composants, les renforts de graves SB118 et SB28 délivrent un niveau de performance exceptionnel tout en offrant à l'ingénieur de multiples modes d'exploitation en installation fixe ou en tournée.

Les principaux éléments du système renforts de graves L-ACOUSTICS® SB sont :

- L'extension de grave SB118 (limite basse fréquence 32 Hz)
- L'extension de grave SB28 (limite basse fréquence 25 Hz)
- Les contrôleurs amplifiés dédiés LA4 et LA8

Les transducteurs 18'' spécialement conçus respectivement pour les SB118 et SB28 combinent des capacités d'excursion exceptionnelles, des taux de distorsion et de compression thermique extrêmement faibles même aux niveaux les plus élevés. Les deux enceintes bénéficient de caractéristiques d'accord qui contribuent à leurs qualités sonores, notamment à leur capacité d'impact, de définition précise du grave et d'excellente musicalité. Réalisés en bouleau Baltique de premier choix, les systèmes SB conjuguent haute performance et durabilité.

Le SB118 repose sur une conception d'enceinte à double accord bass-reflex équipée d'un transducteur 18'', ce qui permet de combiner impact et sensibilité élevée dans un format aux dimensions frontales réduites. Le SB118 s'adresse donc plus particulièrement aux systèmes P, XT, KIVA, ARCS®, dV-DOSC et KUDO® en exploitation de systèmes de façades compacts.

La conception du SB28 adopte quant à elle deux transducteurs de 18'' en radiation directe dans une enceinte accordée en bass-reflex. L'utilisation d'évents à contour progressif permet de bénéficier d'un gain en pression significatif par rapport aux standards actuels. Le format du SB28 est particulièrement adapté aux systèmes ARCS, dV-DOSC, KUDO® et V-DOSC®.

Le système SB bénéficie d'une bibliothèque complète de presets spécialement développée pour les contrôleurs amplifiés LA4 (SB118) et LA8 (SB118 et SB28) qui en optimisent les performances acoustiques. Outre une qualité audio de tout premier ordre, les contrôleurs amplifiés assurent une protection intelligente et le filtrage ultra performant des transducteurs tout en multipliant les possibilités d'exploitation du système en mode stéréo standard, mono cardioïde, chacun disponible avec différents filtrages passe-bas.

Une large variété de configurations système est possible, donnant au sound designer une formidable liberté de créativité.

Le système SB est optimisé en mode standard pour une exploitation par groupe de 4 ou 8 enceintes SB mono ou deux ou quatre enceintes stéréo. En mode cardioïde, le système SB est exploité en lignes verticales de 4 enceintes pour créer une directivité par réjection arrière. Spécifique au LA4 et SB118, dans les modes hybride mono (disponible pour ARCS) et stéréo (disponible pour XT), le système SB est exploité par groupe de deux enceintes.

Chaque configuration de renfort de grave SB peut être mécaniquement étudiée dans l'application L-ACOUSTICS® SOUNDVISION.

La réalisation d'installations sophistiquées est rendue possible via l'utilisation d'un réseau Ethernet supportant jusqu'à 253 contrôleurs amplifiés. L'application LA NETWORK MANAGER permet le pilotage et le contrôle à distance des contrôleurs amplifiés grâce à une interface simple et intuitive.

WWW.L-ACOUSTICS.COM
Parc de la Fontaine de Jouvence • 91462 Marcoussis Cedex • France • Ph. : +33 (0)1 69 63 69 63 • Fax: +33(0) 1 69 63 69 64 • e-mail: info@l-acoustics.com

## Composants Systeme

- **SB118**

  Enceinte renfort de grave double bass reflex
  Limite basse fréquence 32 Hz
  1 x 18" LF Poids : 61 kg

- **SB28**

  Enceinte renfort de grave radiation directe
  Limite basse fréquence 25 Hz
  2 x 18" LF Poids : 93 kg

- **SOUNDVISION**

  Logiciel de modélisation électro-acoustique et mécanique sous Windows® dédié aux produits L-ACOUSTICS®

- **LA4**

  Contrôleur amplifié numérique
  2 entrées analogiques et 4 canaux d'amplification
  4 x 1000W sous 4 ohms
  Bibliothèque de presets dédié SB118
  Application LA NETWORK MANAGER

- **LA8**

  Contrôleur amplifié numérique
  2 entrées analogiques et 4 canaux d'amplification
  4 x 1800W sous 4 ohms
  Bibliothèque de presets dédié SB118 et SB28
  Application LA NETWORK MANAGER

## Configuration Systeme

Trois types d'utilisation du système SB sont possibles selon que l'on travaille en mode **"Standard"**, **"Cardioïde"** ou **"Hybride"**.

- Dans le mode **"Standard"** les enceintes SB sont destinées à être exploitées à partir d'une entrée stéréo. Dans ce mode, un seul LA4 peut contrôler et amplifier jusqu'à 4 enceintes mono SB118 (ou 2 paires stéréo) et un seul LA8 jusqu'à 4 enceintes SB28 (ou 2 paires stéréo) ou encore 8 enceintes SB118 ou (2 x4 stéréo). Les presets permettent d'exploiter le système avec un filtre passe-bas à 60 Hz ou 100 Hz en fonction des caractéristiques de réponse en fréquence des systèmes coaxiaux ou lignes sources auxquels ils sont associés.

**Presets LA4 [SB118_60], [SB118_100]**

**Presets LA8 [SB118_60], [SB118_100]**

**Presets LA8 [SB28_60], [SB28_100]**

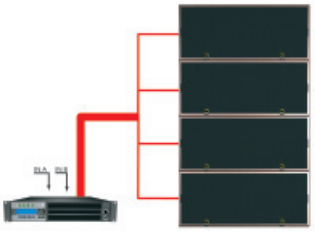

- Dans le mode **"Cardioïde"** les enceintes SB sont destinées à être exploitées à partir d'une entrée mono. Dans ce mode, un seul LA4 peut contrôler et amplifier une ligne cardioïde SB118 et un seul LA8 jusqu'à 2 lignes cardioïdes SB118 ou une ligne SB28. Les presets permettent d'exploiter le système avec un filtre passe-bas à 60 Hz ou 100 Hz en fonction des caractéristiques de réponse en fréquence des systèmes coaxiaux ou lignes sources auxquels ils sont associés.

**Presets LA4 [SB118_60_C], [SB118_100_C]**

**Presets LA8 [SB118_60_C], [SB118_100_C]**

**Presets LA8 [SB28_60_C], [SB28_100_C]**

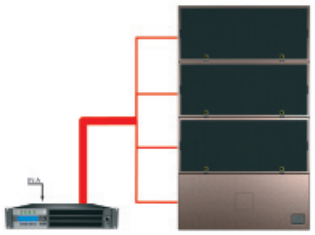

- Dans le mode **"Hybride"** (disponible sur LA4 uniquement), les enceintes SB sont destinées à être exploitées à partir d'une entrée mono pour les systèmes actifs et stéréo pour les systèmes passifs. Dans ce mode, un seul LA4 peut donc contrôler et amplifier jusqu'à 2 enceintes SB118 en complément d'un système de deux enceintes ARCS, 12XT ou quatre 8 XT.

**Presets LA4 [ARCS_S118_LO], [ARCS_S118_HI]**

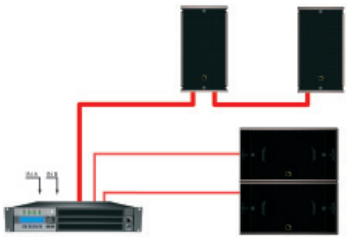

**Presets LA4 [8XT_SB118]**

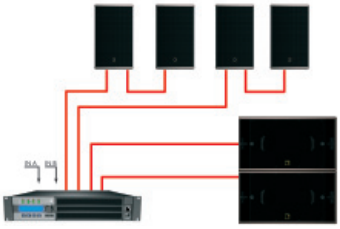

**Presets LA4 [12XTP_SB118]**

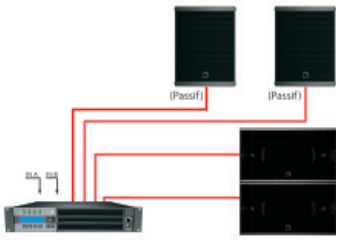


SUB_SPS_FR_3.0/04-08

# SB118 Enceinte Sub-Grave

## Descriptif

L'enceinte acoustique **L-ACOUSTICS® SB118** est un complément sub-grave recommandé pour les systèmes KUDO®, dV-DOSC, ARCS®, KIVA et XT. Elle permet une extension en fréquences du grave du système jusqu'à 32 Hz.

L'enceinte comprend l'assemblage d'un transducteur de 18" dans une enceinte à double accord bass-reflex. Le transducteur de 18" spécialement conçu pour le SB118 combine des taux de distorsion et de compression thermique extrêmement faibles même aux niveaux les plus élevés. L'adoption du principe de double accord bass-reflex permet de combiner impact et sensibilité élevée. Ces propriétés contribuent aux qualités sonores du SB118, notamment à la définition précise du grave et son excellente musicalité. Grâce à ses dimensions frontales réduites et à l'amortissement de son accord qui le prédispose au couplage, l'assemblage de plusieurs SB118 permet la création de systèmes en façade optimisés sur les plans visuel et acoustique.

L'enceinte SB118 est pilotée et amplifiée par les contrôleurs dédiés L-ACOUSTICS® LA4 ou LA8. Le filtrage numérique effectue l'égalisation du système, l'encadrement de la bande passante, tandis que le procédé d'asservissement L-DRIVE du DSP assure la protection thermique et administre les limites d'excursion de l'équipage mobile du transducteur. Deux modes d'exploitation sont possibles :

- Le mode "standard" pour une utilisation en complément d'un système principal KUDO®, dV-DOSC, ARCS®, KIVA, avec filtre passe-bas 60 Hz (preset [SB118_60]) ou dV-DOSC, ARCS®, XT avec filtre passe-bas 100 Hz (preset [SB118_100]).
- Le mode "cardioïde" pour une utilisation en complément d'un système principal KUDO®, dV-DOSC, ARCS®, KIVA, avec filtre passe-bas 60 Hz (preset [SB118_60_C]) ou dV-DOSC, ARCS®, XT avec filtre passe-bas 100 Hz (preset [SB118_100_C]).

Les performances d'une enceinte SB118 dépendent du preset utilisé et de la configuration choisie.

L'ébénisterie est réalisée en multipli de bouleau baltique de premier choix. Elle intègre une embase pied en acier pouvant supporter une enceinte XT, P, ou 2 KIVA.

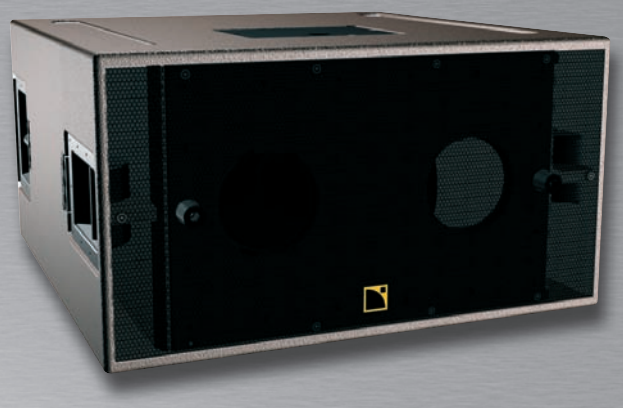

## Caractéristiques

| | |
|---|---|
| **Limite basse fréquence (-10dB)** | |
| | 32 Hz (preset [SB118_100]) |
| **Niveau SPL Maximal[1]** | 125 dB (cont) |
| | 131 dB (crête) |
| | 1 x SB118 (preset [SB118_100]) |
| **Puissance RMS long terme admissible** | |
| | 600 W |
| **Transducteurs** | |
| Grave : | 1x18" traité contre l'humidité |
| | (bobine 4", saladier en aluminium moulé, aimant ventilé) |
| Impédance nominale : | 8 ohms |
| **Données physiques** | |
| L x H x P : | 800 x 442 x 820 mm |
| | 31,5 x 17,4 x 32,3 in |
| Poids (net) : | 61 kg 134,5 lb. |
| Connexions : | 2 embases Speakon 4 pts Neutrik |
| Matériaux : | multipli de bouleau baltique 18 mm et 24 mm |
| Finition : | peinture teinte marron-gris RAL 8019® |
| Face avant : | grille en acier perforé (revêtement cataphorèse) |
| Levage[2]: | embase pied, rails de levage, patins de posage intégrés |

1 Niveau SPL maximal du système en bruit rose obtenu à 1 m en champ semi-infini, incluant les paramètres de filtrage et d'égalisation du preset spécifié.

2 Les consignes d'installation sont indiquées dans SOUNDVISION, logiciel d'aide à l'exploitation des produits L-ACOUSTICS®.

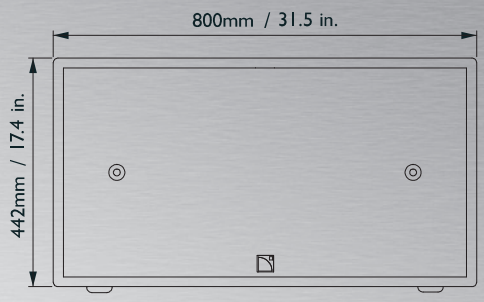


FACE

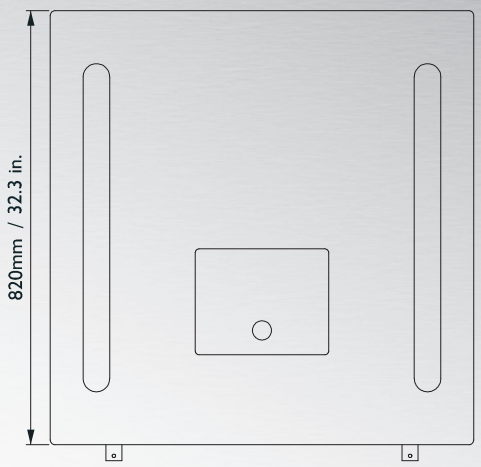


DESSUS

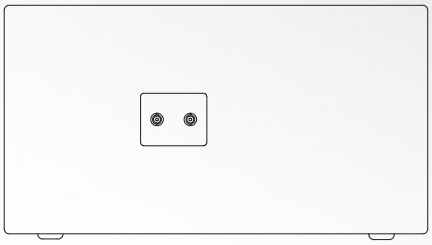

ARRIERE

SB118_SP_FR_3.0/04-08


WWW.L-ACOUSTICS.COM
Parc de la Fontaine de Jouvence • 91462 Marcoussis Cedex • France • Ph. : +33 (0)1 69 63 69 63 • Fax: +33(0) 1 69 63 69 64 • e-mail: info@l-acoustics.com